Chaudières murales gaz à condensation

Gamme ecoTEC Technologie ioniDETECT

Notre gamme ecoTEC désigne nos chaudières à condensation économiques offrant une efficacité énergétique en chauffage pouvant atteindre 94 %

ecoTEC plus VCI / ecoTEC plus extraCONDENS
ecoTEC plus systèmes / ecoTEC plus / ecoTEC pro*

Vaillant Le bien-être chez soi

Vue d'ambiance ecoTEC extraCONDENS

Vous êtes à l'honneur. Le futur est entre vos mains.

Pourquoi Vaillant est-il un des leaders du chauffage en Europe ?

Est-ce parce que nous offrons une solution personnalisée à chaque client et apportons du confort dans chaque foyer ? Est-ce parce que nous nous investissons dans le développement des énergies renouvelables et améliorons sans cesse les performances énergétiques de nos produits ? Oui, mais plus encore, parce que Vaillant est garant du bien être de vos clients.

Un diagnostic rapide et sûr

Lorsque Johann Vaillant breveta le premier chauffe-bain gaz en 1894, ce fut une révolution. En 1905, il inventa la première version murale : le Geyser Vaillant, et en 1930, le premier chauffe-eau gaz avec le design Vaillant, aujourd'hui caractéristique de la marque.

En 1995, la marque proposait la première chaudière murale gaz à condensation à haut rendement.

Vaillant a toujours eu un temps d'avance. L'actuelle génération de chaudières ecoTEC est plus fiable, plus efficace et plus simple à utiliser qu'aucune chaudière Vaillant ne l'a jamais été.

L'innovation pour le bien-être chez soi

Avec plus de 600 collaborateurs, le département Recherche et Développement de Vaillant Group est l'un des plus grands et des plus créatifs de notre secteur. Nous accordons une grande importance au développement de nouvelles technologies, dans un contexte de développement durable.

Un nouveau batiment dédié à la R&D a d'ailleurs été inauguré en 2020.

Une qualité « Made in Germany »

Choisir Vaillant, c'est la promesse d'une qualité qui s'applique à chaque produit et service offerts. Nous accordons une grande importance à chaque détail : notre investissement dans la conception et la production de nos appareils est maximal, de sorte que vous puissiez, en toute tranquillité, utiliser et recommander nos systèmes de chauffage et d'eau chaude. Les chaudières ecoTEC sont développées à travers des processus certifiés, notamment pour l'**ErP**, garantissant une excellente qualité de fabrication.

Chaque chaudière est assemblée manuellement et ses composants sont largement testés : acoustiques, électriques, étanchéité, performances et robustesse, un vrai gage d'excellence.

QUALITY GERMANY

DEPUIS 1874 Vaillant

LA GAMME ECOTEC

ecoTEC pro

- Pneumatique
- Échangeur 13 plaques
- Interface standard

p18

ecoTEC plus

- Temporisation vanne 3 voies
- Technologie ioniDETECT
- Échangeur jusqu'à 27 plaques
- Interface Sensitive Touch

p16

ecoTEC plus systèmes

- Chauffage seul
- Technologie ioniDETECT
- Interface Sensitive Touch

p14

ecoTEC plus extraCONDENS

- Condensation sur ECS et chauffage
- Temporisation vanne 3 voies
- Technologie ioniDETECT
- Échangeur 27 plaques
- Interface Sensitive Touch

p12

ecoTEC plus VCI

- Stockage ECS de 20 litres
- Temporisation vanne 3 voies
- Technologie ioniDETECT
- Échangeur 27 plaques
- Interface Sensitive Touch

p10

INTERFACE SENSITIVE TOUCH

Développée pour vous, cette interface intègre toutes les fonctionnalités nécessaires pour une installation et une maintenance professionnelle.

Affichage LED haute définition avec texte clair, date et heure des codes défauts, assistant d'installation avec choix du gaz et réglage automatique.

Disponible sur toute la gamme ioniDETECT

TECHNOLOGIE IONIDETECT, UNE COMBUSTION PARFAITE.

Concevoir l'avenir est une démarche essentielle pour Vaillant, ioniDETECT en est la preuve aujourd'hui. Une technologie conçue par les équipes de Recherche et Développement Vaillant en Allemagne.

L'électrode de régulation intégrée au brûleur assure une analyse en temps réel la qualité de la combustion et permet à la chaudière d'effectuer automatiquement les réglages nécessaires en fonction de la qualité du gaz du réseau.

ioniDETECT assure une performance maximale avec 100 % de biométhane, et accepte jusqu'à 20 % d'hydrogène.*

Disponible sur toute la gamme ioniDETECT
*selon modèle

Brûleur avec l'élect

RÉGULATION ET CONNECTIVITÉ PLUG & PLAY

Vous aviez toujours rêvé d'installer le boitier radio des régulateurs sans-fils et la connectivité en un seul clic ? C'est chose faite avec la gamme ioniDETECT, grâce au Plug&Play intégré sous la chaudière.

Disponible sur toute la gamme ioniDETECT

Interface Sensitive Touch

rode de régulation ioniDETECT

ecoTEC plus avec un boitier radio et la passerelle internet myVAILLANT connect

Corps de chauffe extraCONDENS

Vanne 3 voies en laiton

Filtre magnétique

CORPS DE CHAUFFE EXTRACONDENS

La signature Vaillant, un corps de chauffe innovant pour une condensation sur le chauffage et sur l'eau sanitaire.

+ 8 % de rendement sur le sanitaire, et une réduction de la température des fumées.

Une performance unique, dans une chaudière unique.

Disponible sur ecoTEC plus extraCONDENS

PRIORITÉ SANITAIRE AVEC LA VANNE 3 VOIES EN LAITON

Le confort sanitaire par Vaillant. Faites profiter à vos clients des meilleures technologies pour un confort optimal sans ballon sanitaire, grâce à l'ingéniosité Allemande.

La vanne 3 voies reste en position sanitaire pendant que vos clients se savonnent, et surtout lorsqu'ils réouvrent le robinet. Confort en eau chaude garanti sans train d'eau froide.

Disponible sur toute la gamme ioniDETECT

5 ANS DE GARANTIE TOUS COMPOSANTS

La protection du circuit de chauffage et du circulateur est devenue la norme sur les installations. Elle assure une longévité accrue de la chaudière, c'est pourquoi nous avons développé un filtre magnétique Vaillant en laiton.

Lorsqu'il est installé avec la nouvelle gamme ioniDETECT, vous profitez d'une garantie **de 5 ans tous composants.***

De plus, vous pouvez atteindre **7 ans de garantie** en souscrivant à l'extension de garantie.*

*selon conditions en vigueur

ecoTEC plus VCI

25 kW CH
32 kW ECS
18,5 l / min

Connectable

30 kW CH
36 kW ECS
20 l / min

Connectable

QUALITY GERMANY

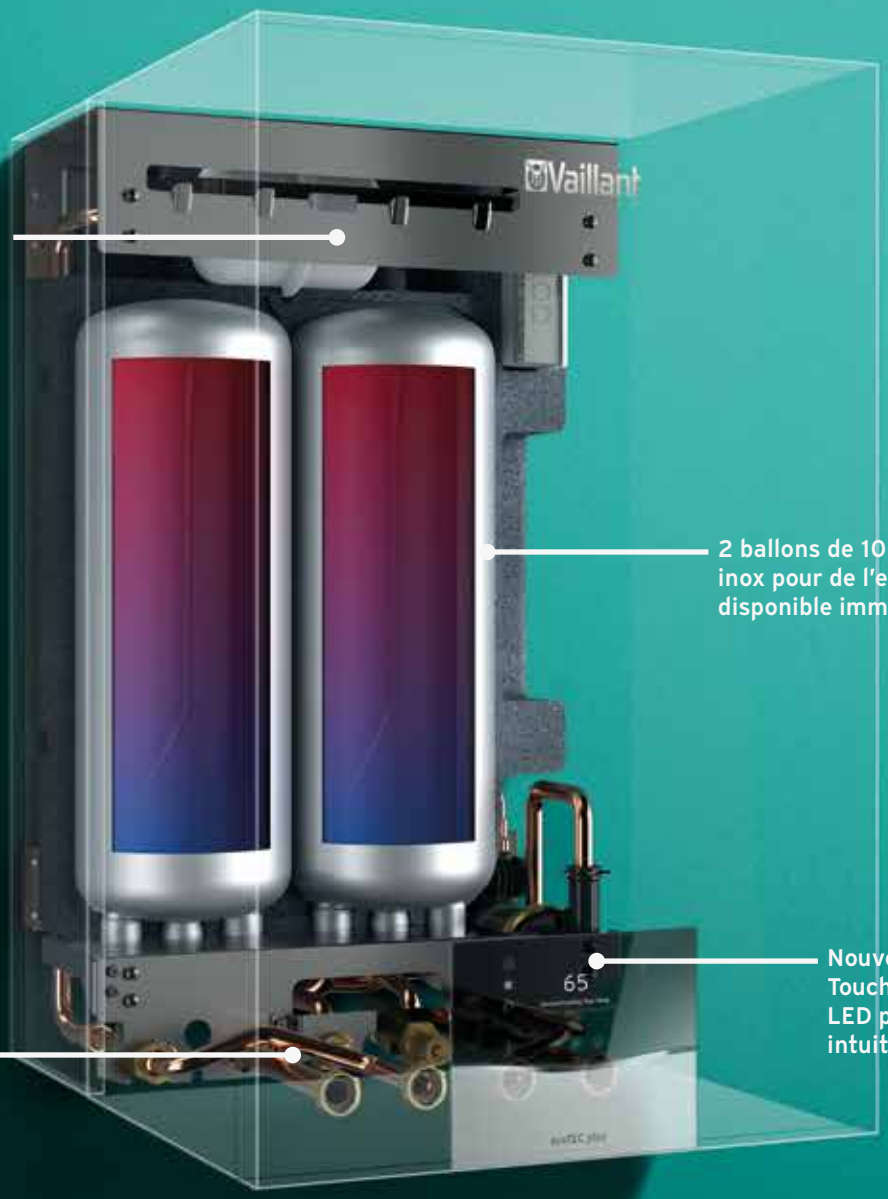

Barrette d'accrochage intégrée pour une pose simple de la partie chaudière sur les ballons

2 ballons de 10 litres en inox pour de l'eau chaude disponible immédiatement

Nouvelle interface Sensitive Touch avec affichage LED pour une navigation intuitive avec texte

Raccords pré-montés pour un assemblage rapide la partie chaudière

ErP Energy-related Products

A+ *

A XL

*En association avec un régulateur de classe VI

Vue intérieure actoSTOR VIH CL 20 S

ecoTEC plus VCI est disponible en 2 versions :
25 kW CH / 32 kW ECS et 30 kW CH / 36 kW ECS
Débit sanitaire jusqu'à **20 litres par minute**
Compatible gaz naturel et propane

LA PUISSANCE POUR L'EAU CHAUDE

La technologie de stratification
Les deux ballons de 10 litres en inox situés au dos de la chaudière permettent d'assurer un confort continu en eau chaude sanitaire même lors de multiples puisages.
En effet, l'échangeur à plaques préchauffe l'eau et l'accumule dans la partie haute du ballon.
Il n'y a pas besoin d'attendre que la totalité du ballon soit chauffée :
• après seulement 1 minute, l'eau chaude est déjà disponible en partie haute.
• rechargement total du ballon en eau chaude en seulement **3 minutes** !

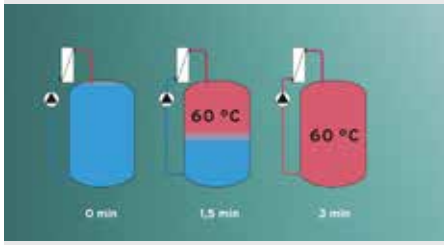

Pompe haute performance avec une nouvelle communication LIN Bus
ecoTEC plus VCI intègre une **pompe haute performance** avec une communication LIN Bus, pour un partage complet d'informations entre la pompe et la carte électronique afin de proposer des **solutions de maintenance préventive**.
Le LIN Bus est bien sûr compatible avec les régulateurs eBUS.

2 modèles selon les besoins du logement
ecoTEC plus VCI est disponible en deux versions pour une réponse adaptée en fonction des besoins du logement.
Une version **32 kW** ECS pour une réponse parfaite pour une maison avec une salle de bain.
Une version **36 kW** ECS prévue pour une maison avec deux salles de bains.

Version 32 kW Version 36 kW

Sensitive Touch : une interface pensée pour vous
Cette interface intègre toutes les fonctionnalités nécessaires pour une installation et une maintenance professionnelle. Affichage LED haute définition avec texte clair, date et heure des codes défauts, assistant d'installation avec choix du gaz et réglage automatique.

Un échangeur sanitaire 27 plaques
ecoTEC plus VCI intègre avec un échangeur sanitaire de 27 plaques, permettant un **confort sanitaire maximal** grâce au volume d'eau important et une **résistance à l'entartrage** grâce au nombre élevé de plaques.

15 ans Disponibilité pièces détachées(1)
5 ans Garantie Corps de chauffe
5(2) ans Garantie Autres composants (2)

(1) à compter de l'arrêt de production en série (2) en association avec le filtre magnétique Vaillant, et jusqu'à 7 ans de garantie avec l'extension

ecoTEC plus extraCONDENS

22 kW CH
30 kW ECS
14,5 l / min

Connectable

25 kW CH
36 kW ECS
17,6 l / min

Connectable

QUALITY GERMANY

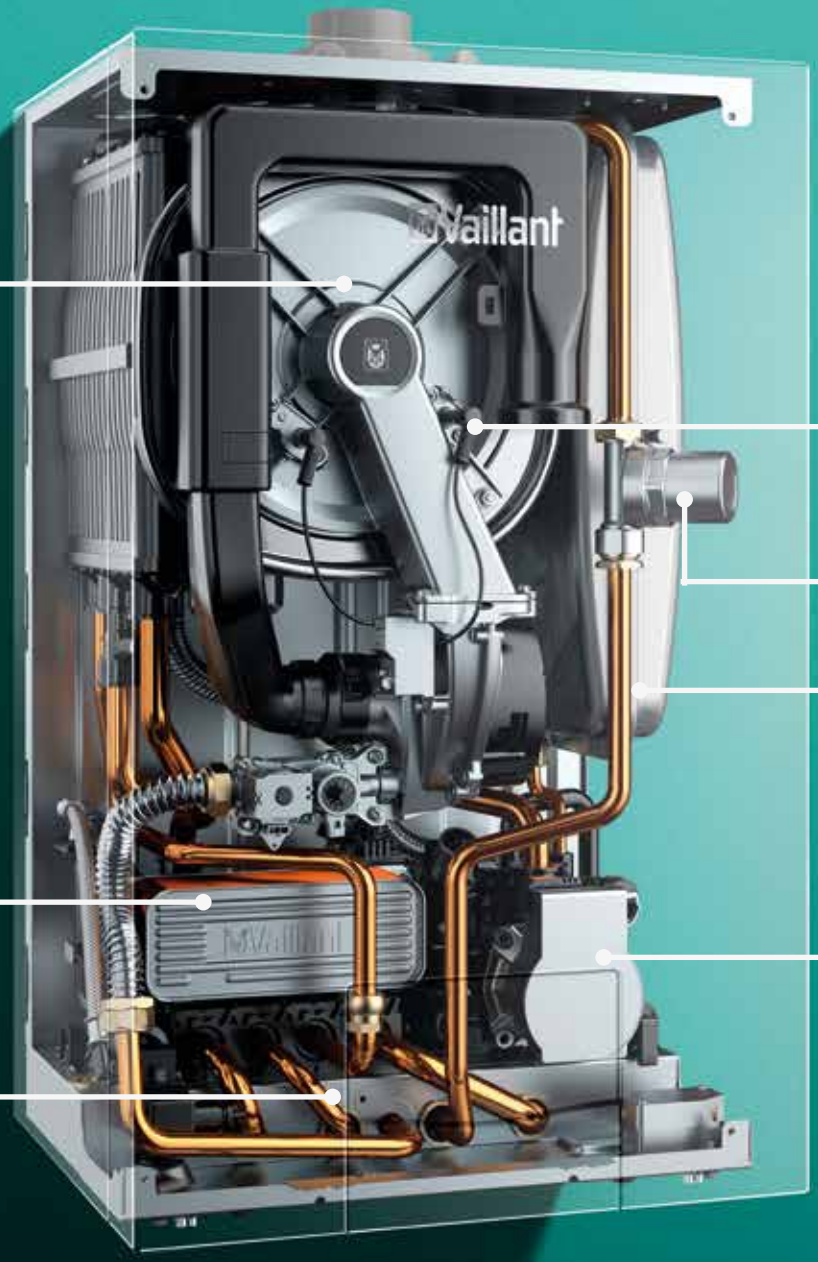

ErP Energy-related Products

A+ *

A XL

*En association avec un régulateur de classe VI

Vue intérieure ecoTEC plus extraCONDENS

ecoTEC plus extraCONDENS est disponible en 2 versions :
22 kW CH / 30 kW ECS et **25 kW CH / 36 kW ECS**
Débit sanitaire jusqu'à **17,6 litres par minute**
Compatible gaz naturel uniquement

LA HAUTE PERFORMANCE, DISPONIBLE SUR LE COEUR DE GAMME

Corps de chauffe extraCONDENS en inox
L'unique corps de chauffe extraCONDENS permettant la condensation sur le chauffage et l'eau sanitaire est désormais disponible sur ecoTEC plus avec un modèle spécifique.
Vaillant est le précurseur sur ce système qui permet **jusqu'à 8 % de rendement** supplémentaire sur le sanitaire et une **condensation maximale** offrant un préchauffage de l'eau froide sanitaire de 4 à 5 °C et une réduction des émissions de polluants.

Pompe haute performance avec une nouvelle communication LIN Bus
ecoTEC plus extraCONDENS intègre une **pompe haute performance** avec une communication LIN Bus, pour un partage complet d'informations entre la pompe et la carte électronique afin de proposer des **solutions de maintenance préventive**.
Le LIN Bus est bien sûr compatible avec les régulateurs eBUS.

2 modèles selon les besoins du logement
ecoTEC plus extraCONDENS est disponible en deux versions pour une réponse adaptée en fonction des besoins du logement.
Une version **30 kW** ECS pour une réponse parfaite pour une maison avec une salle de bain.
Une version **36 kW** ECS prévue pour une maison avec deux salles de bains.

Version 30 kW Version 36 kW

Sensitive Touch : une interface pensée pour vous
Cette interface intègre toutes les fonctionnalités nécessaires pour une installation et une maintenance professionnelle. Affichage LED haute définition avec texte clair, date et heure des codes défauts, assistant d'installation avec choix du gaz et réglage automatique.

Un échangeur sanitaire 27 plaques
ecoTEC plus extraCONDENS intègre avec un échangeur sanitaire de 27 plaques, permettant un **confort sanitaire maximal** grâce au volume d'eau important et une **résistance à l'entartrage** grâce au nombre élevé de plaques.

15 ans — Disponibilité pièces détachées(1)

5 ans Garantie — Corps de chauffe

5(2) ans Garantie — Autres composants (2)

(1) à compter de l'arrêt de production en série (2) en association avec le filtre magnétique Vaillant, et jusqu'à 7 ans de garantie avec l'extension

ecoTEC plus systèmes

15 kW CH	25 kW CH	35 kW CH
Connectable	Connectable	Connectable

QUALITY GERMANY

Intégration visuelle et technique parfaite entre le ballon et la chaudière

Corps de chauffe en inox pour une efficacité énergétique de 94 %

Technologie ioniDETECT pour une combustion parfaite avec l'électrode de contrôle de flamme

Vase d'expansion de 10 litres

Nouvelle interface Sensitive Touch avec affichage LED pour une navigation intuitive avec texte

Composants du bloc hydraulique en laiton

ErP Energy-related Products

A+*

A XL

*En association avec un régulateur de classe VI

Vue intérieure ecoTEC plus systèmes

ecoTEC plus systèmes est disponible en 3 versions
15, 25 ou 35 kW CH
Débit sanitaire **selon le préparateur associé**
Compatible gaz naturel et propane (sauf 35 kW, GN uniquement)

3 modèles pour tous les besoins
ecoTEC plus systèmes est disponible en trois versions pour une réponse adaptée en fonction des besoins du logement.
Une version 15 kW pour les faibles besoins en chauffage.
Une version 25 kW pour des besoins plus importants en chauffage et une association possible avec les ballons ECS à serpentin.
Une version 35 kW pour les grands besoins en chauffage et en ECS couplé aux ballons à serpentin.

version 15 kW | version 25 kW | version 35 kW

Pompe haute performance avec LIN Bus
ecoTEC plus systèmes intègre une **pompe haute performance** avec une communication LIN Bus, pour un partage complet d'informations entre la pompe et la carte électronique afin de proposer des **solutions de maintenance préventive**.
Le LIN Bus est bien sûr compatible avec les régulateurs eBUS.

Le choix du préparateur sanitaire pour l'ECS (en option)
Pour l'eau chaude sanitaire, la chaudière peut s'associer avec le ballon mural de 68 litres ou les préparateurs au sol de 120 à 200 litres. Ils sont tous en acier émaillé et équipés de série d'une anode de protection.*

- Préparateur sanitaire mural 68 litres uniSTOR VIH Q 75/2 B
- Positionnement à gauche ou à droite de la chaudière
- Idéal pour les zones calcaires
- Encombrement réduit

- Préparateur sanitaire au sol uniSTOR 120, 150 ou 200 litres
- Isolation renforcée
- Idéal zones calcaires
- Pieds réglables
- Débit spécifique jusqu'à 30,5 l / min* pour un ballon de 200 litres

* Débit sanitaire (ΔT = 30 K) selon EN 13203

15 ans Disponibilité pièces détachées(1)
5 ans Garantie Corps de chauffe
5(2) ans Garantie Autres composants (2)

(1) à compter de l'arrêt de production en série (2) en association avec le filtre magnétique Vaillant, et jusqu'à 7 ans de garantie avec l'extension

ecoTEC plus

20 kW CH 26 kW ECS 12,3 l / min	25 kW CH 32 kW ECS 15,1 l / min	30 kW CH 36 kW ECS 17 l / min
Connectable	Connectable	Connectable

QUALITY GERMANY

Isolation acoustique renforcée : seulement 45 dB(A)* à puissance maximale

Technologie ioniDETECT pour une combustion parfaite avec l'électrode de contrôle de flamme

Échangeur jusqu'à 27 plaques en inox pour limiter le risque d'entartrage

Panneaux latéraux amovibles pour une maintenance facilitée

Nouvelle interface Sensitive Touch avec affichage LED pour une navigation intuitive avec texte

ErP Energy-related Products

A+ **

A XL

*Modèle 32kW ECS
**En association avec un régulateur de classe VI

Vue intérieure ecoTEC plus

ecoTEC plus est disponible en 3 versions :
20kW CH / 26kW ECS ; 25 kW CH / 32 kW ECS et 30 kW CH / 36 kW ECS
Débit sanitaire jusqu'à **17 litres par minute**

LE PREMIUM ACCESSIBLE

Priorité au sanitaire, l'intelligence de la chaudière pour le confort en eau chaude
La nouvelle gamme ecoTEC intègre la priorité sanitaire de série. La chaudière est désormais inteligente, elle détecte le type de puisage, lorsqu'il s'agit d'une douche. Elle **maintient la vanne 3 voles en position sanitaire** pendant quelques minutes, ce qui évite un train d'eau froid lors de la réouverture du robinet.
Vaillant garantit un confort unique en eau chaude pour vos clients.

Pompe haute performance avec une nouvelle communication LIN Bus
ecoTEC plus intègre une **pompe haute performance** avec une communication LIN Bus, pour un partage complet d'informations entre la pompe et la carte électronique afin de proposer des **solutions de maintenance préventive**.
Le LIN Bus est bien sûr compatible avec les régulateurs eBUS.

3 modèles selon les besoins du logement
ecoTEC plus est disponible en trois versions pour une réponse adaptée en fonction des besoins du logement.
Une version **26 kW** ECS polyvalente : elle sera la réponse aux projets de type appartement ou maison.
Une version **32 kW** ECS pour une réponse parfaite pour une maison avec une salle de bain.
Une version **36 kW** ECS prévue pour une maison avec deux salles de bains.

Version 26 kW Version 32 kW Version 36 kW

Sensitive Touch : une interface pensée pour vous
Cette interface intègre toutes les fonctionnalités nécessaires pour une installation et une maintenance professionnelle. Affichage LED haute définition avec texte clair, date et heure des codes défauts, assistant d'installation avec choix du gaz et réglage automatique.

Un échangeur sanitaire jusqu'à 27 plaques
ecoTEC plus intègre avec un échangeur sanitaire de 15 plaques pour l'ecoTEC plus 26 kW et 27 plaques pour les versions 32 kW et 36 kW ECS, permettant un **confort sanitaire maximal** grâce au volume d'eau important et une **résistance à l'entartrage** grâce au nombre élevé de plaques.

15 ans — Disponibilité pièces détachées(1)

5 ans Garantie — Corps de chauffe

5(2) ans Garantie — Autres composants (2)

(1) à compter de l'arrêt de production en série (2) en association avec le filtre magnétique Vaillant, et jusqu'à 7 ans de garantie avec l'extension

ecoTEC pro

24 kW CH
28 kW ECS
13,4 / min

Connectable

QUALITY GERMANY

ErP Energy-related Products

A+ *

A XL

*En association avec un régulateur de classe VI

Vue intérieure ecoTEC pro

ecoTEC pro est disponible en 1 version
24 kW CH / 28 kW ECS
Débit sanitaire jusqu'à **13,4 litres par minute**
Compatible gaz naturel et propane

LA SOLUTION ROBUSTE ET COMPACTE

Corps de chauffe en inox
Conçu pour Vaillant, ce corps de chauffe atteint une efficacité énergétique saisonnière de 94 % : classe A+ en chauffage avec un régulateur de classe VI.

La performance de ce corps de chauffe, conçu pour Vaillant avec de larges spires, est due à deux principales innovations :

- Ajout de relief permettant de maximiser la condensation
- Meilleure isolation du bloc de combustion permettant une conservation optimale de la chaleur

Un échangeur sanitaire de 13 plaques
ecoTEC pro intègre avec un échangeur sanitaire de 13 plaques, permettant un confort sanitaire maximal grâce au volume d'eau important et une résistance à l'entartrage grâce au nombre élevé de plaques.

Une chaudière robuste et légère
Avec un poids de seulement 33 kg et une profondeur de 33 cm, ecoTEC pro s'intègre aisément dans différents espaces comme une cuisine ou un placard. Agréable à transporter, elle n'en est pas moins robuste grâce aux matériaux spécifiquement sélectionnés par les ingénieurs Vaillant en Allemagne pour assurer sa durabilité.

Une maintenance professionnelle
Des composants de qualité supérieure, accessible par l'avant sans aucun effort ou via les panneaux latéraux amovibles : un assemblage pensé pour l'entretien.

15 ans — Disponibilité pièces détachées(1)

5 ans Garantie — Corps de chauffe

2 ans Garantie — Autres composants

(1) à compter de l'arrêt de production en série

Solutions de régulation sensoCOMFORT (VRC 720) et sensoHOME (VRT 380)

UN CONDENSÉ DE TECHNOLOGIES !

sensoCOMFORT (VRC 720)

- Compatible toutes PAC et toutes chaudières eBUS
- Sonde extérieure livrée de série
- Jusqu'à trois circuits directs
- Connectivité en option avec sensoNET (VR 921)

sensoHOME (VRT 380)

- Compatible toutes chaudières eBUS
- Sonde extérieure en option
- Gestion d'un circuit direct
- Connectivité en option avec sensoNET (VR 921)

La performance d'un générateur Vaillant, le confort d'utilisation de la gamme senso et la connectivité en plus !

Vaillant vous présente deux nouvelles solutions de régulation. **sensoCOMFORT** (VRC 720), idéal pour la maison individuelle, ne connaît aucune limite. Il donne la pleine mesure à votre solution de chauffage, qu'elle soit au gaz ou à énergie renouvelable. **sensoHOME** (VRT 380), idéal pour l'appartement, est une solution de régulation eBUS, rétro-compatible avec toutes les chaudières Vaillant depuis 2010.

Ces deux régulateurs sont un véritable condensé de technologies. Dotés d'un écran Sensitive Touch, une technologie tactile, leur design est **made in Germany** et est à base de matériaux nobles, comme le verre.

La gestion des plages horaires est intégralement repensée. Un Assistant Utilisateur, via une interface intuitive, prend en charge la création du planning horaire pour vos clients. Ils n'auront qu'à répondre à quelques questions simples.

La technologie Plug & Play permet l'installation de la base radio de **sensoCOMFORT** (VRC 720 f) et de **sensoHOME** (VRT 380 f), directement sous les nouvelles chaudières **ecoTEC** avec la technologie ioniDETECT.

En option avec la passerelle Internet myVAILLANT connect (VR 940f) et sa nouvelle application MyVaillant, vous offrez la performance d'une solution Vaillant, dans la poche de vos clients.

NOS SERVICES DE CONNECTIVITÉ ÉVOLUENT

Pilotage du logement depuis un smartphone par le particulier.
Diagnostic à distance d'un générateur depuis Internet par un professionnel.

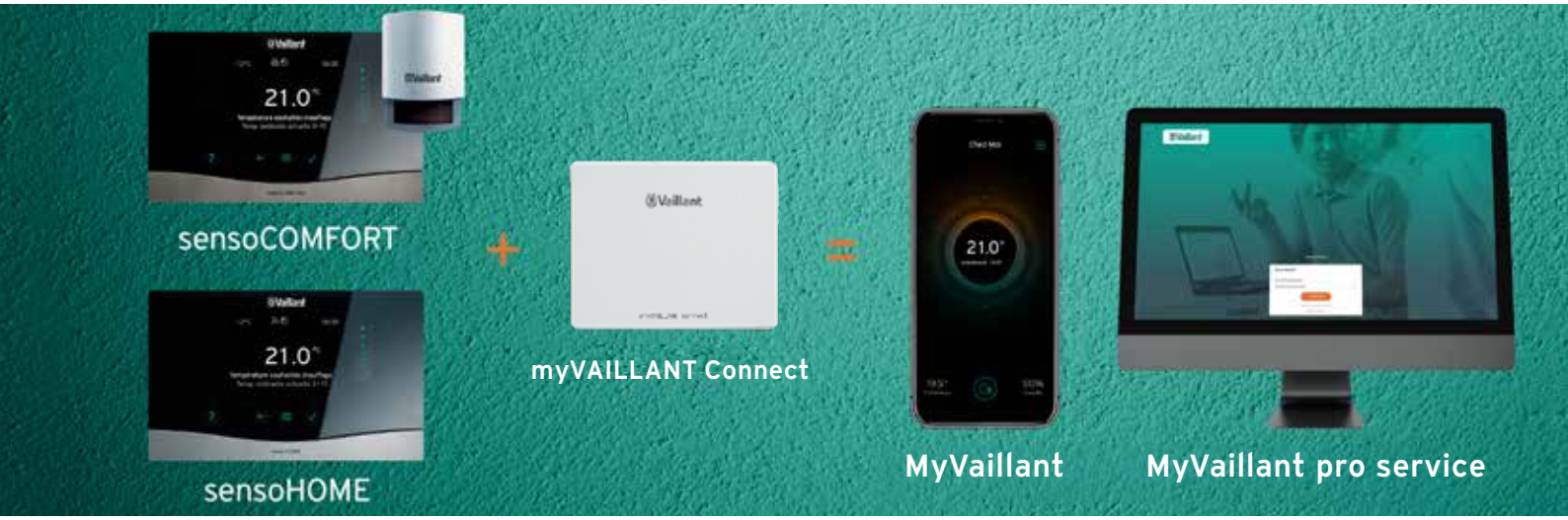

MyVaillant
Application smartphone pour le particulier

Il s'agit d'une application pour le particulier permettant le pilotage du chauffage et de la production d'ECS d'une installation Vaillant, à distance, depuis un smartphone. Elle permet également le suivi des consommations.
Avec MyVaillant, le particulier peut partir en vacances l'esprit tranquille puisqu'il peut couper son chauffage depuis son smartphone (mode vacances).
Offrez-lui le confort de paramétrer son installation depuis son smartphone. En effet,grâce à la dérogation de la consigne chauffage, la programmation horaire et la gestion du mode du générateur, votre client contrôle son installation où et quand il le souhaite.
MyVaillant permet également de suivre une estimation de ses consommations d'énergies, pour la production d'eau chaude sanitaire et le chauffage.
Via un système de graphiques simplifiés, il lui sera intuitif de déceler une consommation anormale.
Finalement, en cas de panne, vos clients recevront une alerte et accéderont directement à vos coordonnées en un clic !

MyVaillant pro service
Site Internet et application smartphone pour le professionnel

Offrez la tranquillité d'un contrat de services 2.0, grâce à un site Internet et une application conçus pour le suivi et le maintien d'un parc de générateurs connectés Vaillant ! Vous pouvez ainsi proposer un contrat de service Premium à vos clients, en supervisant à distance et en temps réel votre parc Vaillant.

Fidélisez par la satisfaction client ! Parce qu'une relation satisfaisante est basée sur la confiance et la réactivité, avec MyVaillant pro service, vous êtes instantanément notifié en cas de dysfonctionnement sur l'un de vos générateurs sous contrat.

Réagissez avant même que vos clients ne se rendent compte de la panne !

Proposez un déplacement unique ! Chez Vaillant, nous savons que chaque minute compte pour offrir le meilleur des services à vos clients. Avec MyVaillant pro service, vous accédez aux codes défauts et à leur description depuis votre ordinateur ou votre smartphone, ainsi qu'aux principaux paramètres du générateur.

Technologie ioniDETECT.
Une combustion parfaite.

irweego www.irweego.com - 08/2026 - Ref : VA22095 - MEA - Document non contractuel SDCECC se réserve le droit d'apporter toutes modifications de son choix

Technologie ioniDETECT

Équilibrage hydraulique intelligent

Technologie extraCONDENS

*version pneumatique

SDECC SAS (une société de Vaillant Group en France)
8, avenue Pablo Picasso • 94132 Fontenay-sous-Bois Cedex • Tél. : + 33 1 49 74 11 11
Fax : +33 1 48 76 89 32 • www.vaillant.fr • SAS au capital de 19 800 000 € • RCS CRETEIL 312 574 346

PAPIER À RECYCLER