Kit de conversion pour atmoTEC avec cheminée de type « shunt »

VUW 244/4-5 H-FR

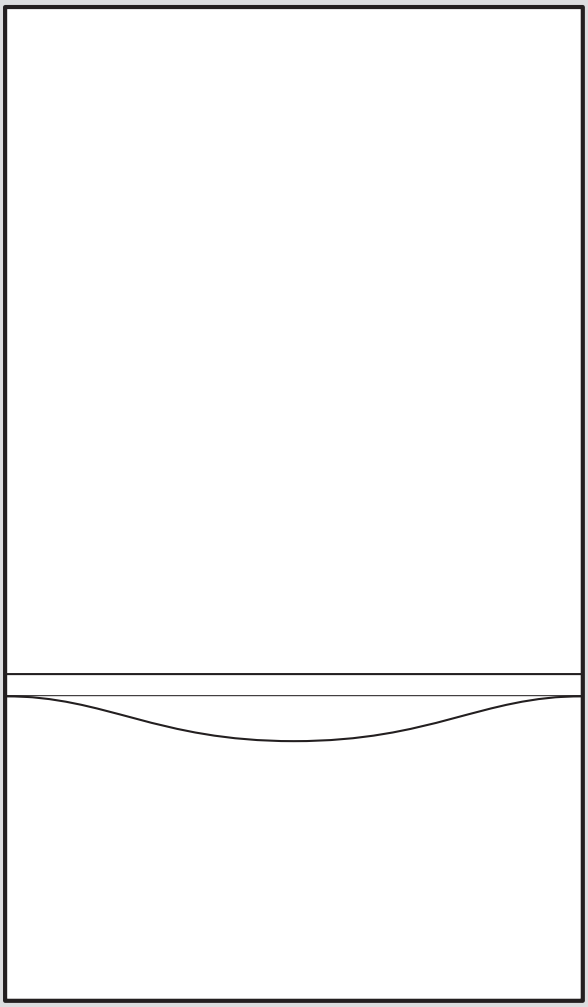

0020284991_01 - 21.03.2023

fr Notice de conversion

Notice de conversion

Sommaire

1 Sécurité ... 3
1.1 Qualifications requises ... 3
1.2 Consignes générales de sécurité ... 3
2 Remarques relatives à la documentation ... 4
2.1 Respect des documents complémentaires applicables ... 4
2.2 Conservation des documents ... 4
2.3 Validité de la notice ... 4
3 Conversion ... 4
3.1 Activer des programmes de contrôle ... 4
3.2 Contrôle de la charge de chauffage maximale ... 4
3.3 Contrôle de la charge de chauffage minimale ... 4
4 Service client ... 5
Annexe ... 6
A Caractéristiques techniques ... 6

1 Sécurité

1.1 Qualifications requises

Des travaux non conformes sur le produit peuvent provoquer des dommages matériels et des dommages corporels en conséquence.

- La conversion peut uniquement être réalisée par le service client ou par un professionnel agréé.

1.2 Consignes générales de sécurité

1.2.1 Danger de mort par intoxication ou explosion

Une installation non-conforme peut provoquer des fuites suivies de risques d'intoxication et d'explosion.

- Réalisez l'installation de la chaudière murale gaz par vous-même, uniquement si vous êtes un installateur professionnel qualifié. La réalisation de l'installation établit la responsabilité exclusive de l'installateur dans l'installation et dans la première mise en fonctionnement.

2 Remarques relatives à la documentation

2.1 Respect des documents complémentaires applicables

► Conformez-vous impérativement à toutes les notices d'utilisation et d'installation qui accompagnent les composants de l'installation.

2.2 Conservation des documents

► Remettez cette notice et l'ensemble des documents complémentaires applicables à l'utilisateur.

2.3 Validité de la notice

Cette notice s'applique exclusivement à la conversion des produits suivants :

Produit	Référence d'articles
VUW 244/4-5 (H-FR)	0010028012

3 Conversion

3.1 Activer des programmes de contrôle

1. Mettez l'interrupteur général sur **I** et appuyez en même temps sur **+** pendant 5 secondes.
   ◁ **P.0** s'affiche à l'écran.
2. Servez-vous des touches **+** et **−** pour sélectionner le programme de contrôle qui convient.
3. Appuyez sur la touche **i** pour valider.
   ◁ Le programme de contrôle sélectionné démarre.
4. Appuyez simultanément sur les touches **i** et **+** pour fermer le programme de contrôle.

Remarque
Si aucune touche n'est utilisée pendant 15 minutes alors le programme en cours sera automatiquement arrêté et l'écran de base s'affichera.

3.2 Contrôle de la charge de chauffage maximale

1. Éteignez brièvement le produit.
2. Faites basculer le boîtier électrique vers le bas.

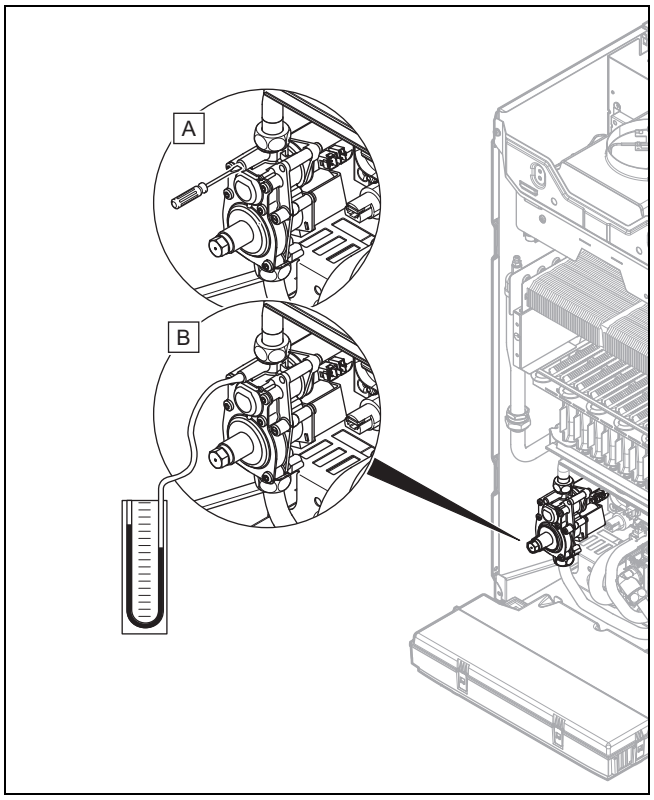

3. Desserrez la vis d'étanchéité.
4. Branchez un manomètre sur le raccord fileté de mesure .
   – Matériel de travail: Manomètre à tube en U
   – Matériel de travail: Manomètre numérique
5. Faites basculer le boîtier électronique vers le haut.
6. Lancez le programme de contrôle **P. 1**.
7. Contrôlez la valeur indiquée par le manomètre.
   – Notice d'installation : caractéristiques techniques – valeurs de réglage du gaz à la charge thermique maximale (pression aux injecteurs)

   Résultat:
   Valeur en dehors de la plage admissible
   ► Contactez le service client.

3.3 Contrôle de la charge de chauffage minimale

1. Lancez le programme de contrôle **P. 2**.
2. Contrôlez la valeur indiquée par le manomètre.
   – Notice d'installation : caractéristiques techniques – valeurs de réglage du gaz à la charge thermique minimale (pression aux injecteurs)

   Résultat:
   Valeur en dehors de la plage admissible
   ► Effectuez les étapes suivantes.
3. Appuyez sur la touche **i**.
   – L'écran affiche une valeur entre 0 et 99.
4. Pour régler la valeur, appuyez sur les touches **+** et **−** jusqu'à ce que le manomètre affiche une valeur correcte.
5. Pour enregistrer la valeur paramétrée, appuyez sur la touche **i** pendant env. 5 secondes.

- Le produit quitte alors automatiquement le programme de contrôle.

6. Éteignez le produit.
7. Enlevez le manomètre.
8. Resserrez la vis d’étanchéité du mécanisme gaz.

4 Service client

Les coordonnées de notre service après-vente sont indiquées au verso ou sur le site www.vaillant.fr.

Annexe

A Caractéristiques techniques

Caractéristiques techniques - puissance G20

	Chaudière basse température VUW 244/4-5 (H-FR)
Puissance de chauffage minimale	9,6 kW
Puissance de chauffage maximale	24,0 kW
Charge de chauffage minimale	10,7 kW
Charge de chauffage maximale	26,6 kW

	Chaudière pour cheminée de type « shunt » VUW 244/4-5 (H-FR)
Puissance de chauffage minimale	10,7 kW
Puissance de chauffage maximale	24,0 kW
Charge de chauffage minimale	12 kW
Charge de chauffage maximale	26,6 kW

Caractéristiques techniques - puissance G25

	Chaudière basse température VUW 244/4-5 (H-FR)
Puissance de chauffage minimale	8,6 kW
Puissance de chauffage maximale	22,0 kW
Charge de chauffage minimale	9,7 kW
Charge de chauffage maximale	24,6 kW

	Chaudière pour cheminée de type « shunt » VUW 244/4-5 (H-FR)
Puissance de chauffage minimale	9,7 kW
Puissance de chauffage maximale	22,0 kW
Charge de chauffage minimale	11,0 kW
Charge de chauffage maximale	24,6 kW

Caractéristiques techniques - G20

	Chaudière basse température VUW 244/4-5 (H-FR)
Pression dynamique, gaz naturel G20	2,0 kPa
Pression gaz à la charge de chauffage minimale	0,15 kPa (1,50 mbar)
Pression gaz à la charge de chauffage maximale	0,8 kPa (8,0 mbar)
Débit de gaz à la charge de chauffage minimale	1,129 m³/h
Débit de gaz à la charge de chauffage maximale	2,929 m³/h

	Chaudière pour cheminée de type « shunt » VUW 244/4-5 (H-FR)
Pression dynamique, gaz naturel G20	2,0 kPa
Pression gaz à la charge de chauffage minimale	0,18 kPa (1,80 mbar)
Pression gaz à la charge de chauffage maximale	0,8 kPa (8,0 mbar)
Débit de gaz à la charge de chauffage minimale	1,270 m³/h
Débit de gaz à la charge de chauffage maximale	2,929 m³/h

Caractéristiques techniques - G25

	Chaudière basse température VUW 244/4-5 (H-FR)
Pression dynamique, gaz naturel G25	2,5 kPa (25,0 mbar)
Pression gaz à la charge de chauffage minimale	0,17 kPa (1,70 mbar)
Pression gaz à la charge de chauffage maximale	0,9 kPa (9,0 mbar)

	Chaudière basse température VUW 244/4-5 (H-FR)
Débit de gaz à la charge de chauffage minimale	1,181 m³/h
Débit de gaz à la charge de chauffage maximale	3,107 m³/h

	Chaudière pour cheminée de type « shunt » VUW 244/4-5 (H-FR)
Pression dynamique, gaz naturel G25	2,5 kPa (25,0 mbar)
Pression gaz à la charge de chauffage minimale	0,2 kPa (2,0 mbar)
Pression gaz à la charge de chauffage maximale	0,9 kPa (9,0 mbar)
Débit de gaz à la charge de chauffage minimale	1,298 m³/h
Débit de gaz à la charge de chauffage maximale	3,107 m³/h

Fournisseur
SDECC SAS (une société de Vaillant Group en France)
SAS au capital de 19 800 000 euros - RCS Créteil 312 574 346 ▮ Siège social: 8 Avenue Pablo Picasso
94120 Fontenay-sous-Bois
Téléphone 01 4974 1111 ▮ Fax 01 4876 8932
www.vaillant.fr

0020284991_01

Éditeur/fabricant
Vaillant GmbH
Berghauser Str. 40 ▮ D-42859 Remscheid
Tel. +49 2191 18 0 ▮ Fax +49 2191 18 2810
info@vaillant.de ▮ www.vaillant.de

© Ces notices relèvent de la législation relative aux droits d'auteur et toute reproduction ou diffusion, qu'elle soit totale ou partielle, nécessite l'autorisation écrite du fabricant.
Sous réserve de modifications techniques.